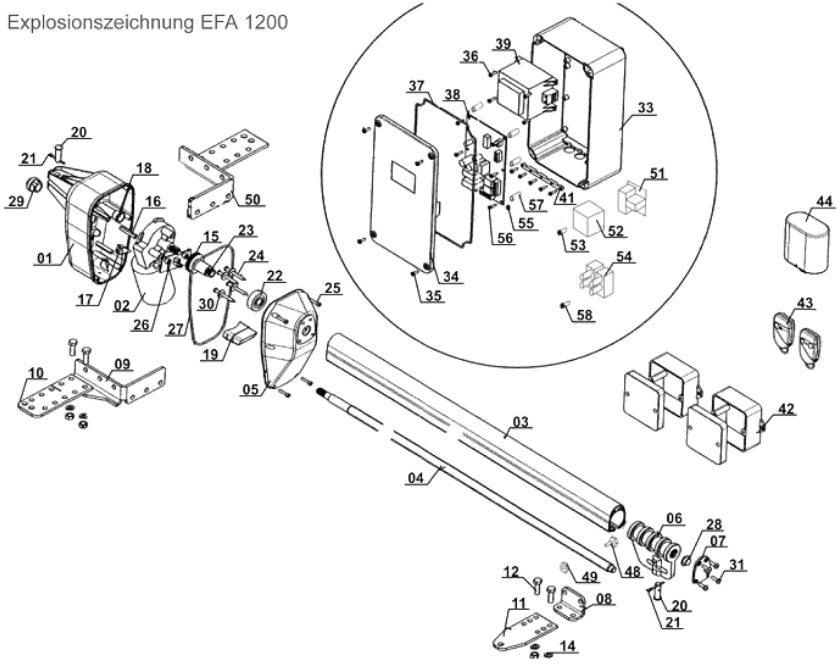Explosionszeichnung EFA 1200